TOLDIVA®
TOLDOS INTELIGENTES

TECHO RETRÁCTIL

TORINO

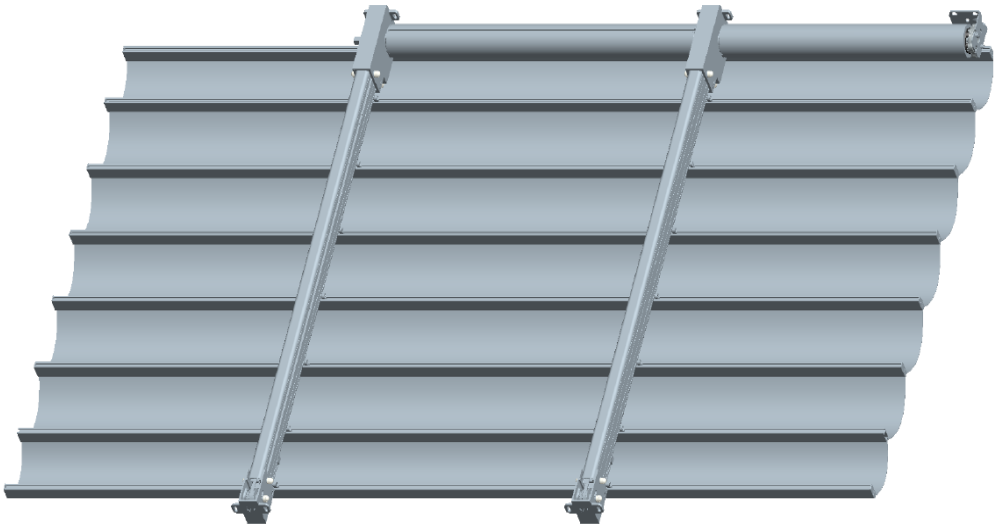

Nuevo Sistema de Motorización para toldo Elit
con la utilización de guía convencional de 80 x 40 milímetros y transmisión por correa dentada.

Medidas máximas de Aplicación
7000 x 7000 milímetros
Posibilidad de entregarse pre-montado

Sistema de retorno con polea dentada,que facilita el mayor tensionado de la cinta de accionamiento y evita el movimiento oscilante de la misma en su trayectoria.

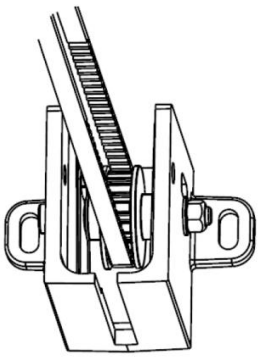

Fácil ajuste de la tensión de la cinta, tanto en la parte del retorno, como en la caja tractora(en este último caso por el inferior de dicha caja)

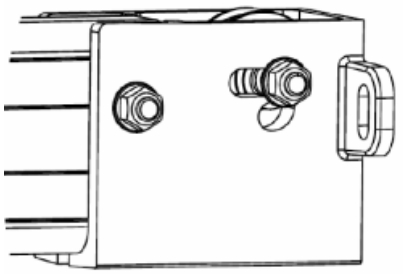

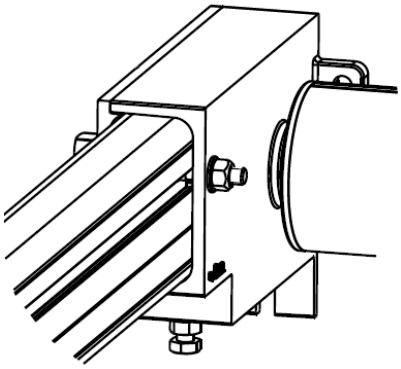

TECHO RETRÁCTIL

TORINO

DESCUENTOS DE CONFECCION

DESCRIPCIÓN	MEDIDA CORTE
Correa dentada	(Salida del toldo*x2) - 30mm
Perfil guía	Salida del toldo* - 240mm

**se entiende por salida del toldo, la medida luz entre pared y portería, o entre largueros de la estructura*

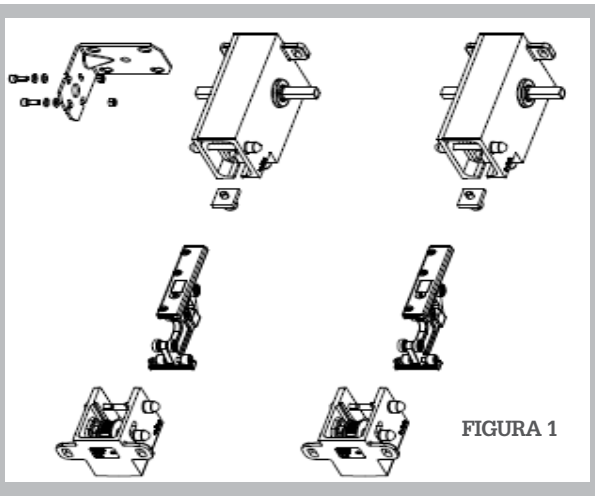

FIGURA 1

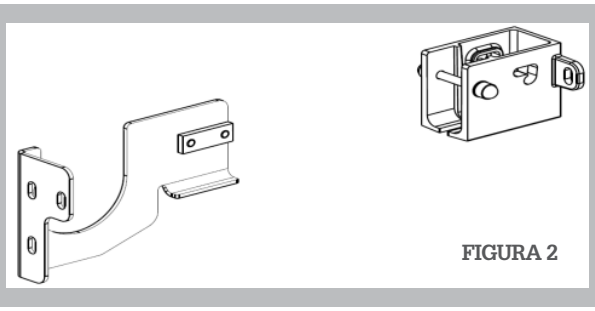

FIGURA 2

Ver Figura 1	26056000001 BL 26056000_ _ _ CH	**KIT MOTORIZACIÓN ELIT** (para dos guias)
Ver Figura 2	26056001001 BL 36056001_ _ _ CH	**CJTO.SOP GUÍA INTERMEDIA** **-Sin función transmisora-** (para una guias)
	12080008000	**CASQUILLO TRANSMISIÓN Ø 80**
	12080005000	**CASQUILLO TRANSMISIÓN Ø 50**
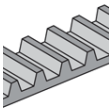	26006009000 26006012000	**CINTA DENTADA** **Rollos de 50 m** (Pedido mínimo 1 rollo)
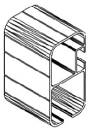	36048_ _ _001 BL 36048_ _ _ _ _ _CH	**GUÍA ELIT** (cajas de 2 barra) **Medidas disponibles:** Blanco de 4-5-6-7 m. Colores habituales: 5-7 m.
	36105001 36010500001	**TUBO P-800 ALUMINIO** (cajas de 1 tubo) Medida dispinible 5,00 m.
	381250xx 38012500001 BL 38012500xxx CX 38012500907 CS	**TUBO REDONDO Ø 50** (cajas de 1 tubo) Medida dispinible 5,00 m.